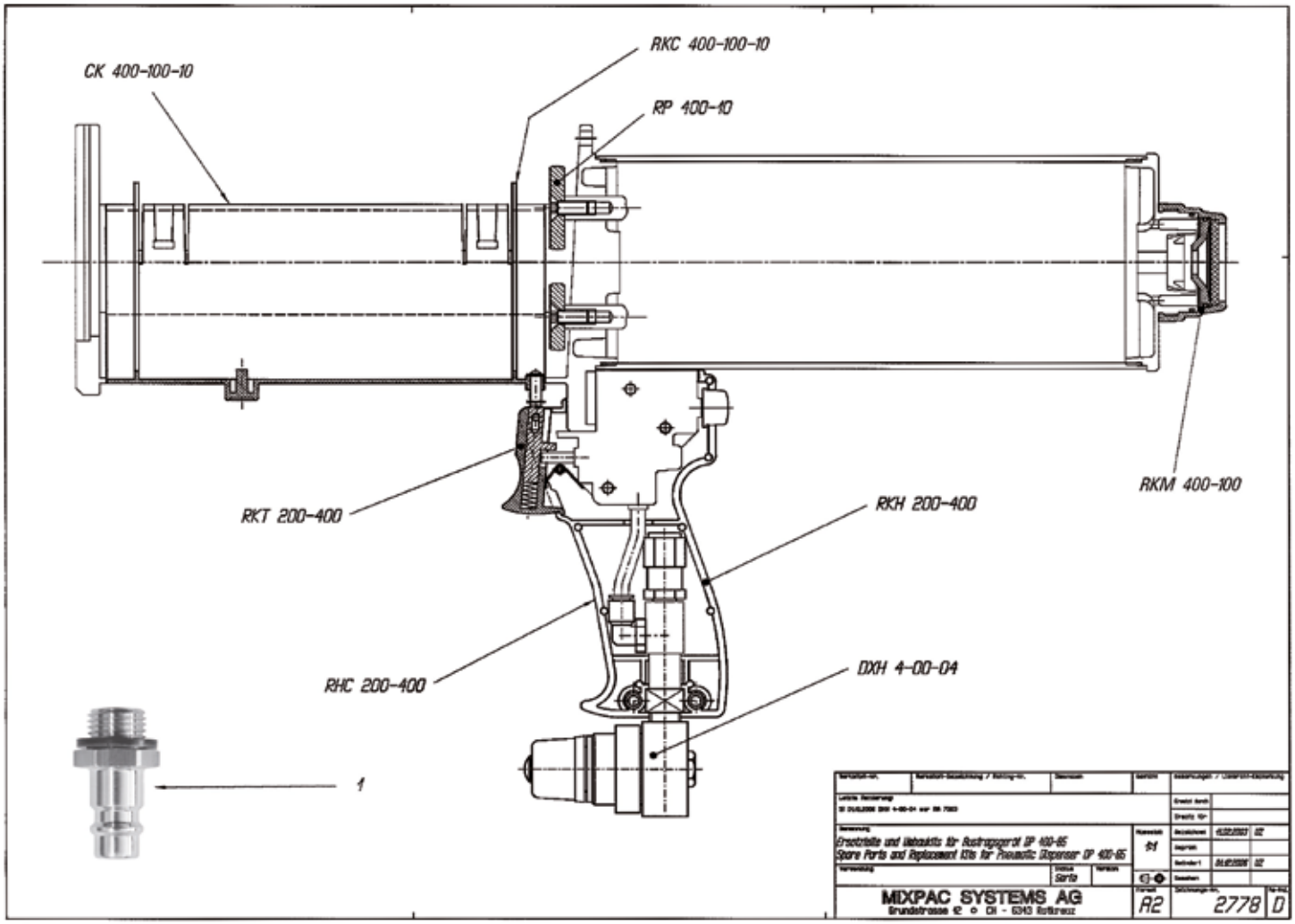

OTTO Druckluft-Pistole P 495 DP

OTTO Bestellcode: **P495DP**
Artikel-Nummer: **6514980**
Herstellerbezeichnung: **DP 400-100-10**
Lieferantenkürzel: **SU**

Nummern der Explosionszeichnung

Bestellcode OTTO	Artikel-Nr. OTTO	Artikel-Bezeichnung OTTO	Ersatzteil-Nr. Lieferant	Artikel-Bezeichnung Lieferant	auf Lager, sofort lieferbar	lieferbar nur auf Bestellung
NIPPEL	6514951	Stecknippel	1	Stecknippel		x
SUCK400-100-10	6514960	Umbausatz	CK400-100-10 (siehe Explosions-zeichnung CK400-85-10)	Umbausatz		x
SUDXH4-00-04	6514953	Reduzierventil montiert	DXH4-00-04	Reduzierventil montiert		x
SURHC200-400	6514954	Griff Bausatz kompl. 6 bar	RHC200-400	Griff Bausatz kompl. 6 bar		x
SURKC400-100-10	6514955	Kartuschenschale Bausatz	RKC400-100-10 (siehe Explosions-zeichnung RKC400-85-10)	Kartuschenschale Bausatz		x
SURKH200-400	6514956	Griffschale Bausatz	RKH200-400	Griffschale Bausatz		x
SURKM400-100	6514960	Schalldämpfer Bausatz	RKM400-100 (siehe Explosions-zeichnung RKM200-400)	Schalldämpfer Bausatz	Rücksendung der Pistole an OTTO*	
SURKT200-400	6514958	Abzug Bausatz	RKT200-400	Abzug Bausatz		x
SURP400-10	6514959	Stossel Bausatz	RP400-10	Stossel Bausatz		x

* sicherheitsrelevantes Bauteil (muss zur Reperatur an den Pistolen-Hersteller gesendet werden)